Luft/Wasser Split-Wärmepumpen

SOLTOP
erneuerbare Energie

PV PowerControl

SCOP 4.59

Web Dialog

Power Inverter

Vorteile

- Photovoltaik: Intelligente Nutzung des eigenen Gratisstroms für die Wärmepumpe
- Luftwärmepumpe in Split-Ausführung mit höchstem Wirkungsgrad SCOP bis 4,59 gemäss EN 14825
- Scroll -Kompressor mit der neusten Inverter-Technologie
- Intelligente Leistungsregelung durch M-TEC Power Inverter
- neuste Steuerungstechnologie
- Web Dialog – Steuerung der Wärmepumpe vom Mobiltelefon, Tablet oder PC
- Smart Grid für die Stromsysteme der Zukunft
- Integrationsmöglichkeit von Fremdsystemen (z.B. Hausmanagementsystem)

Technische Daten

SOLTOP
erneuerbare Energie

Luft/Wasser Split WP		WPL 412	WPL 618
Leistungsbereich [KW]		2 - 12	4 - 17
Energieklasse	VL 35°C	A++ (A+++)*	
	VL 55°C	A++	
Absicherung Hauptstrom 3x400V		C16	
Absicherung Steuerung 1x230V		B13	
Kältemittel	R410A	6,0 Kg	7,5 Kg
Anschluss Hydraulik		1" AG	
Schallleistung nach EN12102 ErP / max. Tag / max. Nacht	Aussengerät	47/64/52 db(A)	46/61/53 db(A)
max. Vorlauftemperatur		62°C	
Abmessungen H x B x T	Innengerät	1300 x 600 x 600 mm	
Gewicht	Innengerät	157 Kg	167 Kg
Abmessungen H x B x T [mm]	**Verdampfer**	**1055 x 1088 x 790**	**1330 x 1275 x 810**
Gewicht	Verdampfer	145 Kg	180 Kg
Leistungsdaten nach EN14825			
Klima mittel (2°C)	SCOP 35°C	4,59	4,55
	SCOP 55°C	3,66	3,59
Leistungsdaten nach EN14511			
Leistungsdaten [KW] A2/W35 (52%)	Heizleistung	5,93	8,98
	Aufnahmeleistung	1,50	2,29
	COP	3,95	3,92
Leistungsdaten [KW] A2/W35 (100%)	Heizleistung	11,82	17,23
	Aufnahmeleistung	3,14	4,68
	COP	3,76	3,68

Installationsfläche Innen	
Abstand	Masse (mm)
A	> 400
B	> 400
C	> 200
D	> 600
E	> 400

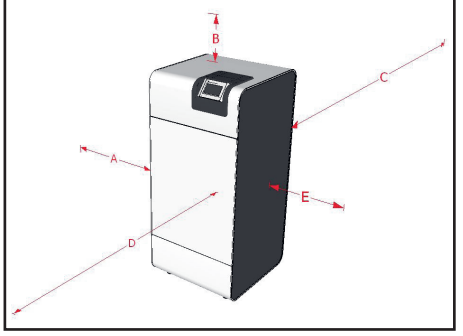

Installationsfläche Aussen	
Abstand	Masse (mm)
A	> 800
B	> 400
C	> 400
D	> 3000
E	> 800

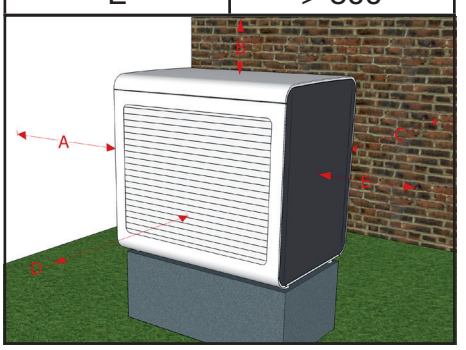

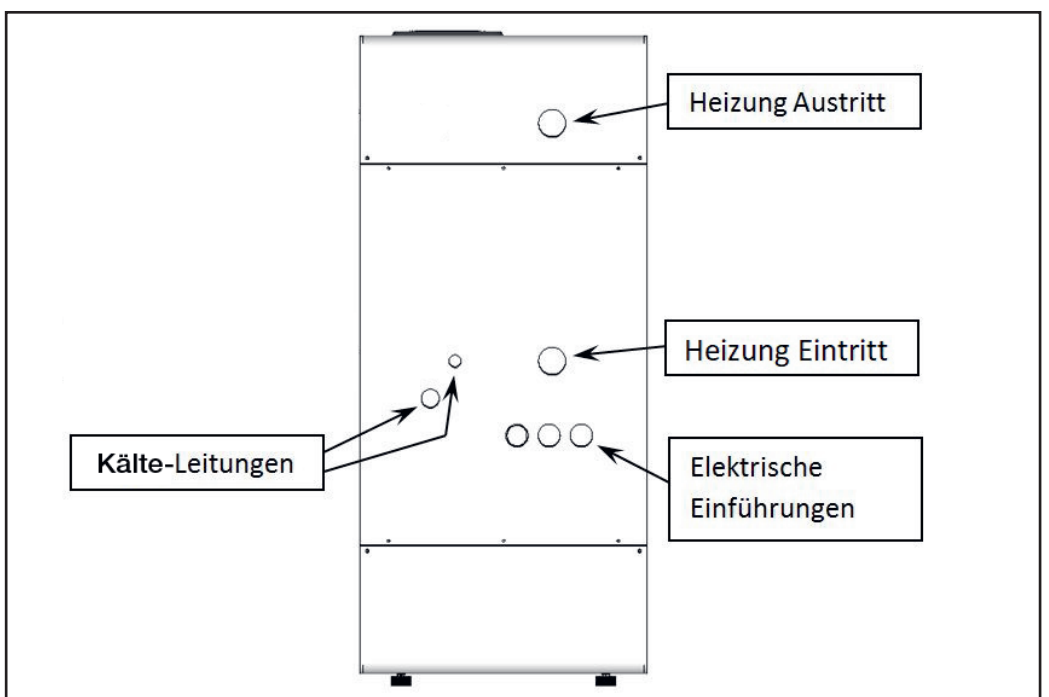

Alle hydraulischen Anschlüsse in 1“ Aussengewinde

Einsatzgrenzen

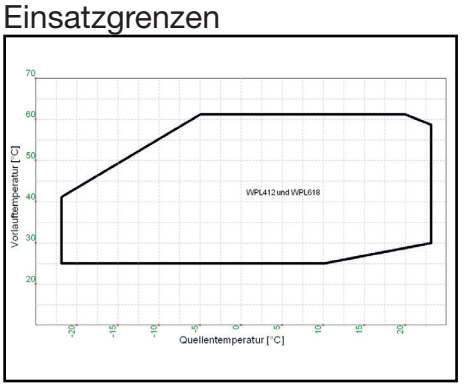

SOLTOP Schuppisser AG
St. Gallerstrasse 3+5a, CH-8353 Elgg
Tel: 052 397 77 77, info@soltop.ch

www.soltop.ch

SOLTOP
erneuerbare Energie